kontaktní osoba
e-mail
Telefon

zákazník

kontaktní osoba
e-mail
Telefon

technické údaje

Mokroběžné standardní čerpadlo
TOP-Z 30/10 1~ RG PN 10

Jméno projektu

číslo projektu
Místo instalace
Číslo pozice zákazníka

datum 18.10.2016

pole charakteristik

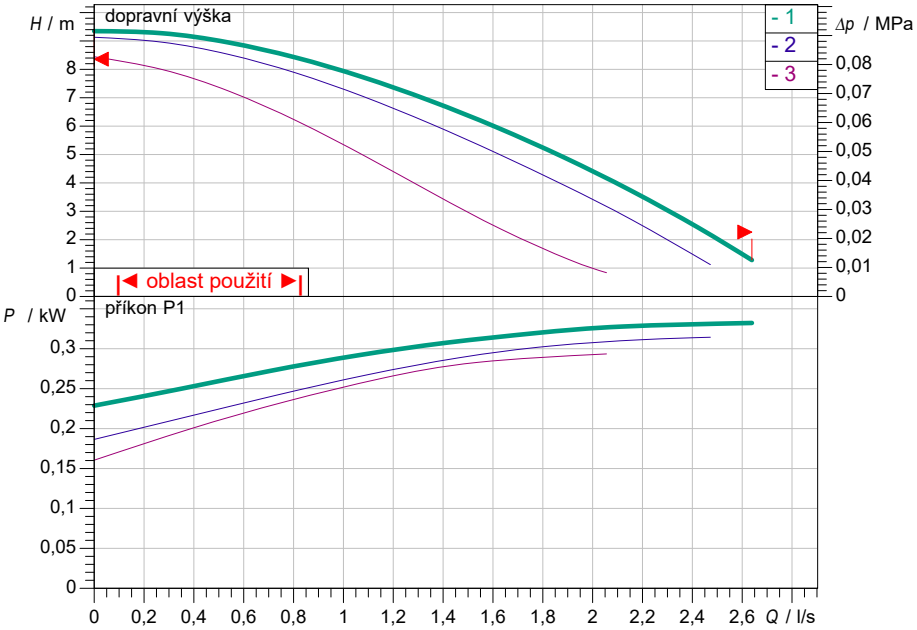

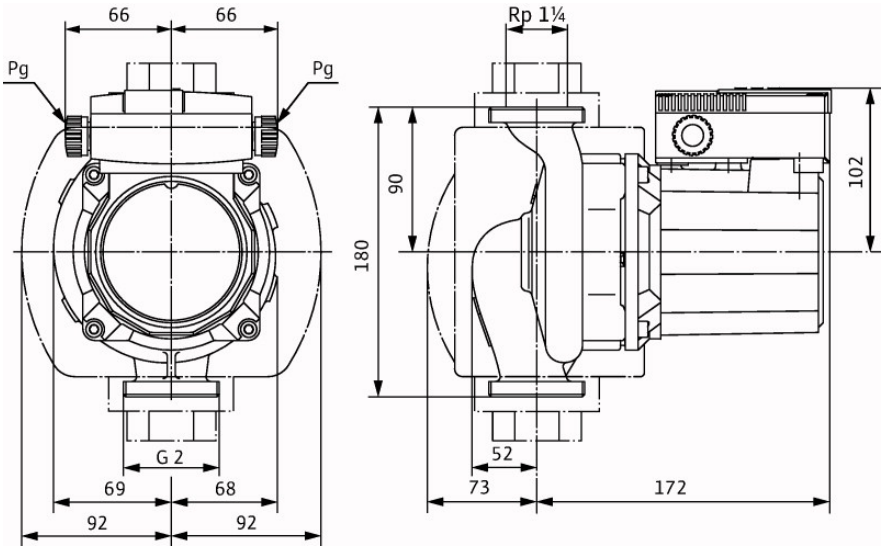

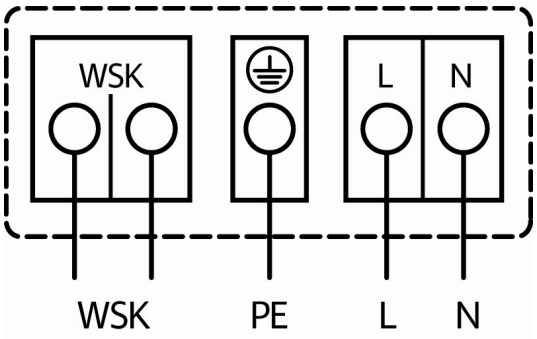

zadání provozních údajů

dopravované množství	
dopravní výška	
prostředky	Voda 100 %
Teplota média	20,00 °C
hustota	998,19 kg/m³
kinematická viskozita	1,00 mm²/s

hydraulické údaje (provozní bod)

dopravované množství	
dopravní výška	
příkon P1	

parametry produktu

Mokroběžné standardní čerpadlo	
TOP-Z 30/10 1~ RG PN 10	
max. provozní tlak	1 MPa
Teplota média	0 °C ... + 80 °C
max. teplota okolí	40 °C
-	3.57 mmol/l (20 °dH)
-	
-	
-	

motorové údaje

Síťová přípojka	1~ 230 V / 50 Hz
Přípustná tolerance napětí	±10 %
Max. otáčky	2400 ... 2800 1/min
příkon P1	0,335 kW
Příkon	1,51 A ... 1,62 A
krytí	IP X4D
Třída izolace	H
Ochrana motoru	Optional SK 602N/622N t
Druh připojovacího kabelu	2x13.5

Připojovací rozměry

Potrubní přípojka na sání	G 2, PN 10
Potrubní přípojka na výtlaku	G 2, PN 10
montážní délka	180 mm

Materiály

Pouzdro čerpadla	Červený bronz (CC 499K) dle DIN 5093
Oběžné kolo	Plast (PPE - 30% GF)
Hřídel čerpadla	Ušlechtilá ocel (X39CrMo17-1)
Ložisko	Uhlík, impregnovaný syntetickou prysky

Informace k objednávce

Hmotnost cca	6,7 kg
číslo druhu zboží	2059857